Opere di Urbanizzazione - Impianto smaltimento delle acque meteoriche

POZZETTO DI INTERCETTAZIONE DOPPIA ZANELLA
Scala 1:10

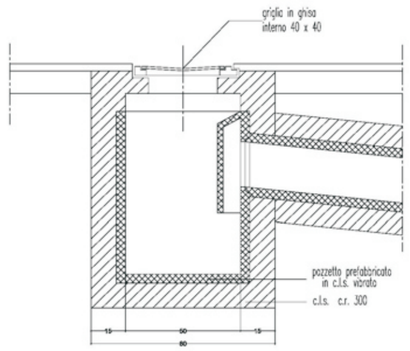

POZZETTO DI INTERCETTAZIONE IDRAULICA MARCIAPIEDE
Scala 1:10

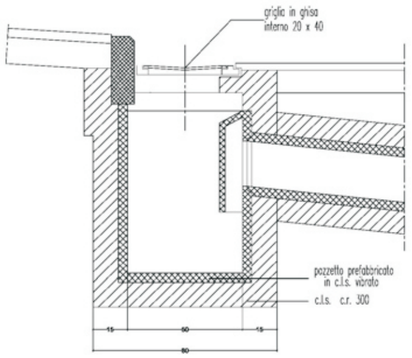

POZZETTO DI ISPEZIONE Scala 1:10

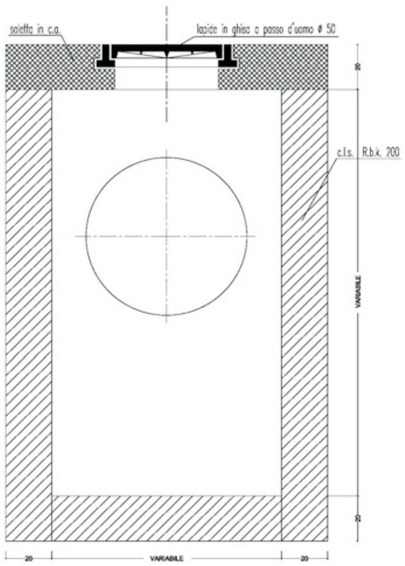

PARTICOLARI COSTRUTTIVI

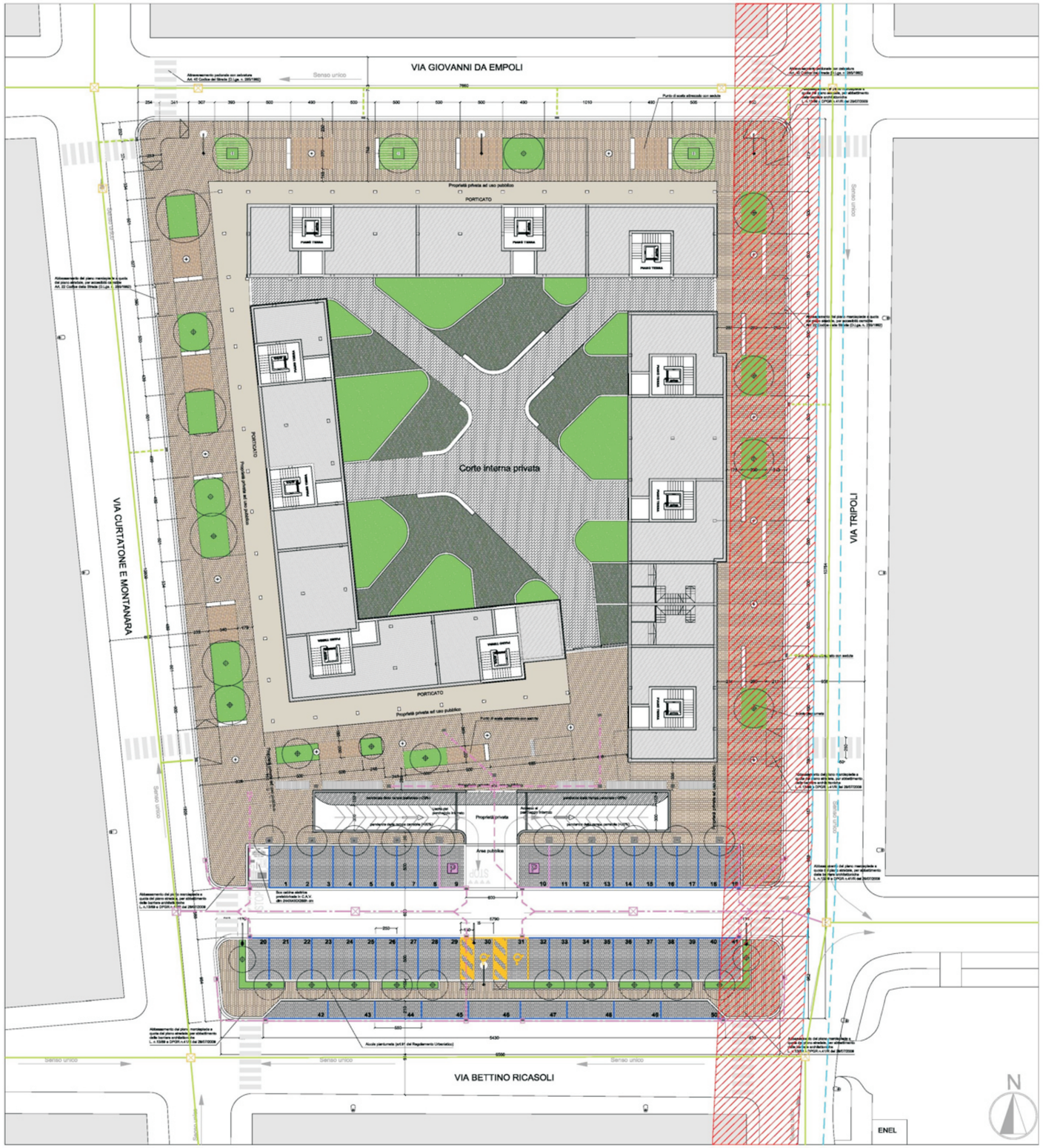

PLANIMETRIA GENERALE

Scala 1:200

LEGENDA

Fascia di rispetto di metri 10,00 ai sensi del TU n.523/1904

Rete fognatura esistente

- Rio dei Cappuccini
- Fognatura comunale ovoidale Ø 90 cm. esistente
- Pozzetti stradali esistenti
- Collegamento caditoia - fognatura esistente
  NOTA In cantiere verrà valutata l'opportunità di rifare il collegamento nuovo

Rete fognatura in progetto

- Fognatura in tubo in PVC SN4 Ø 315 mm, spessore 6,2 mm
- Fognatura in tubo in PVC SN4 Ø 160 mm, spessore 3,2 mm
- Pozzetto di ispezione in cls dim. interne 80X80X77 cm
  con chiusino in ghisa sferoidale dim. Ø 600 mm, Classe D resistenza 400 kN
- Pozzetto sifonato in cls dim. interne 50X50X48 cm
  con griglia in ghisa sferoidale Classe C resistenza 250 kN dim. 40X40 cm
- Punto di raccolta esistente da sostituire con pozzetto sifonato in cls dim. interne 50X50X48 cm
  con griglia in ghisa sferoidale Classe C resistenza 250 kN dim. 40X40 cm

COMUNE DI EMPOLI
Provincia di Firenze

PIANO ATTUATIVO DI RECUPERO
ai sensi dell'art.73 L.R. n.1/2005

Scheda Norma n. 1.2 "Ex Vitrum"
via G. Da Empoli - via Tripoli - Via ricasoli - Via Curtatone e Montanara

Progettista
Architetto Fabio Alderotti
Studio architettura Alderotti
Piazza Antonio Gramsci n. 42 / 43
50053 Empoli (FI)
Timbro/Firma

Proprietà
COOPERATIVA EDIFICATRICE RICASOLI - SOC. COOP. A R. L.
via Filippo Brunelleschi, 3
59100 PRATO
Part. IVA 01899370975
Timbro/Firma

Comune/Ente

Oggetto
OPERE DI URBANIZZAZIONE
IMPIANTO SMALTIMENTO ACQUA METEORICA

Elaborato TAV. **28**
Scala 1:200
DATA Marzo 2014

Codice	Percorso file:	
20 - B - 01	LAVORO STUDIO/Ext. clarisa_20_Ex Vitrum/Piano Attuativo di Recupero 2014	

Consegna 1	Marzo 2014	Motivo	PROGETTO PIANO ATTUATIVO DI RECUPERO	N° Protocollo / Data
Consegna 2		Motivo		
Consegna 3		Motivo		

Il presente disegno non potrà essere prodotto né consegnato a terzi né utilizzato per scopi diversi da quello di destinazione senza l'autorizzazione scritta di questo studio tecnico che ne detiene la proprietà, art. 99 L.22-04-41 n.633.